GATE 2

(I) CONNESSIONI (GB) *CONNECTIONS* (F) CONNEXIONS

SEA Sistemi Elettronici di Apertura Porte e Cancelli
International registered trademark n. 804888

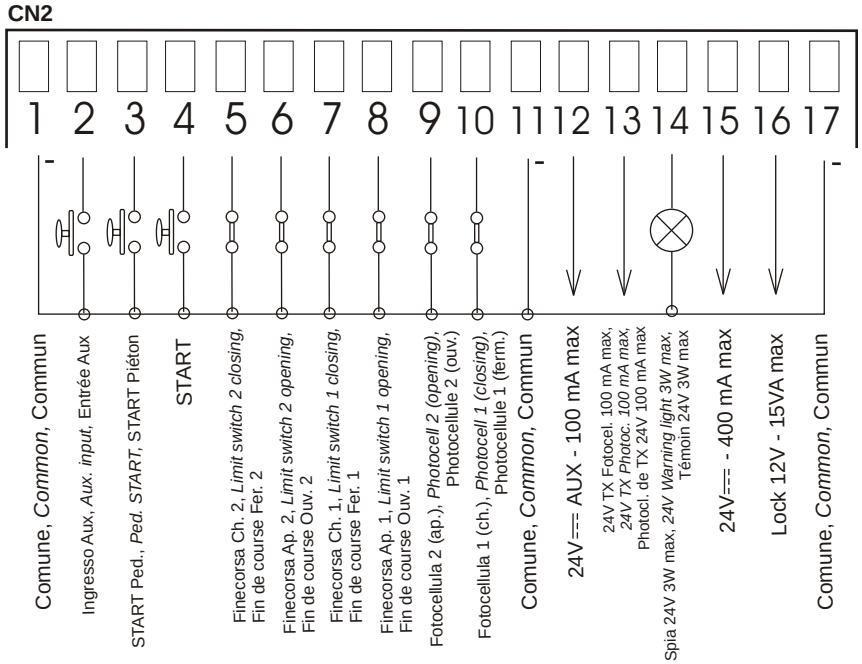

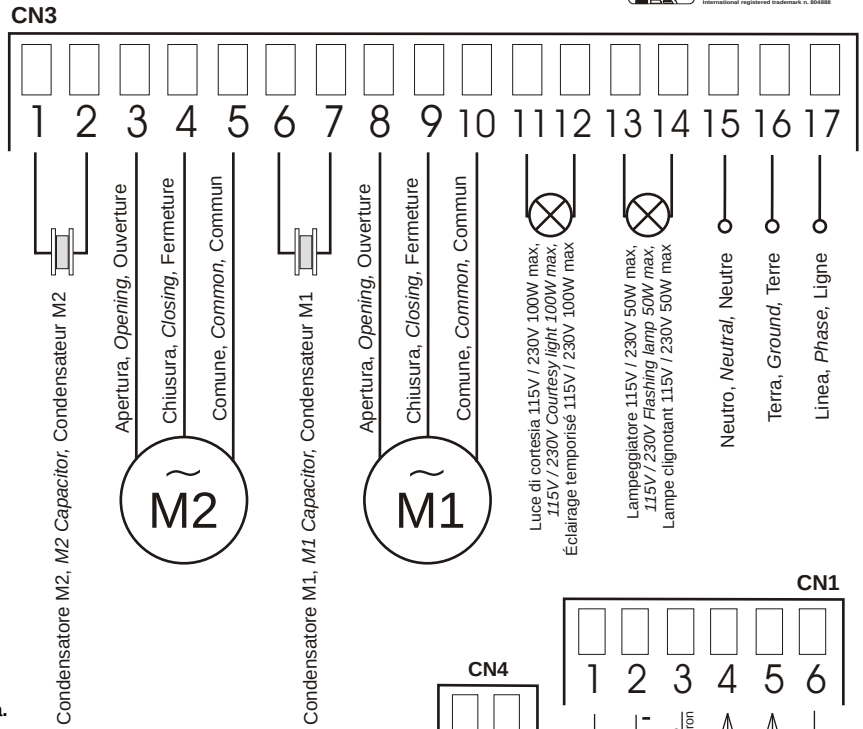

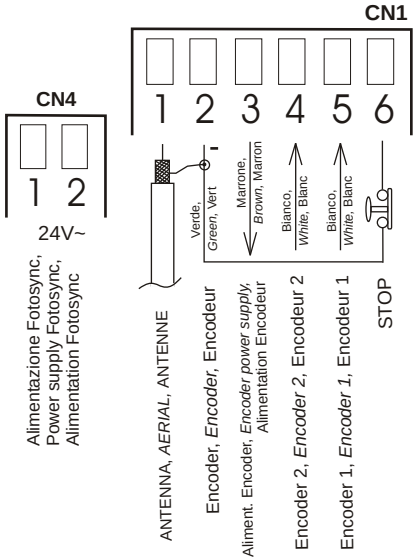

NOTA: Nella configurazione cancello a battente doppia anta, non si devono ponticellare i finecorsa.
NOTE: In the configuration of the swing gate double leaf the limit switches must not be bridged.
REMARQUE: Dans la configuration portail à battants avec deux vantaux, il ne faut pas ponter les fins de course.

Type	**GATE2**	
V ~	**230/115 V~ ± 10% - 50/60 Hz**	
V⎓	**24 V⎓ 400 mA MAX**	
FUSE	**2 A / 6,3 AT ~ (230V)**	
	2 A / 10 AT ~ (115V)	
CLASS	⧈	
IP	**55**	
MADE IN ITALY (EU)		CE

DIP

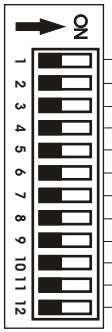

ON= Funzione attiva, *ON = Function active,* ON= Fonction active

Logiche di funzionamento, *Operating logic,* Logiques de fonctionnement

Configurazione ingresso Aux, *Auxiliary input configuration,* Configuration entrée Aux

Esclusione ritardi anta, *Leaf delay exclusion,* Exclusion retard vantail

Prelampeggio, *Pre-flashing,* Clignotement préliminaire

Chiusura automatica, *Automatic closing,* Fermeture automatique

Autotest fotocellula, *Photocell autotest,* Autotest photocellule

Abilitazione encoder, *Encoder activation,* Activation encodeur

Partenza "soft", *"Soft" start,* Départ "soft"

Rallentamento, *Brake (slow-down)*, Ralentissement

Serraggio anta, *Leaf locking,* Serrage vantail

Colpo d'inversione, *Reverse stroke,* Coup d'inversion

Cod 67401488 - Rev 07 - 09/09